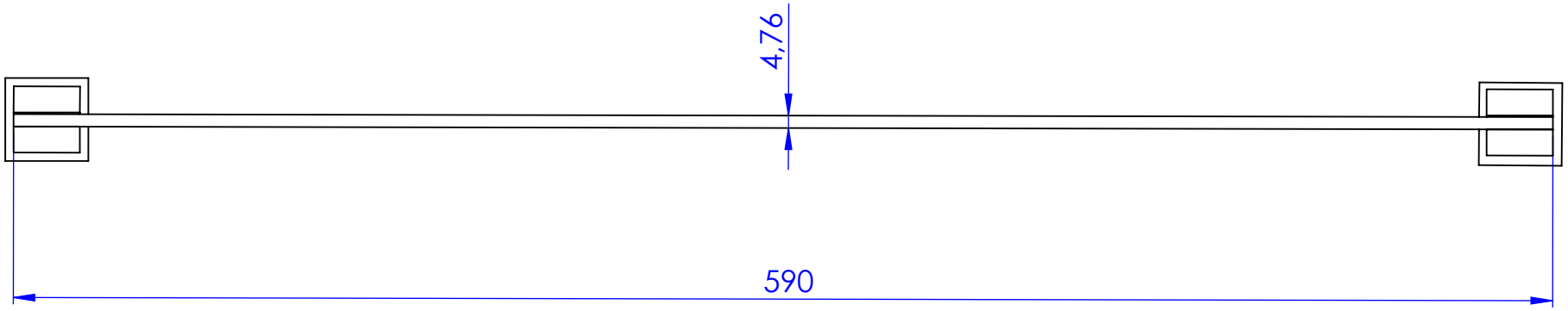
4,76
590

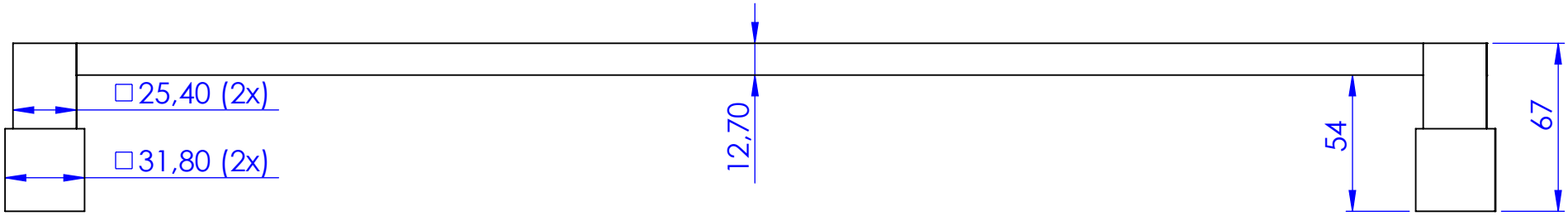
□25,40 (2x)
□31,80 (2x)
12,70
54
67